Многослойные клапаны ¾'' 16UNF с 2-линейными картриджными клапанами

[1] Описание продукта

Для обеспечения высокой гибкости при проектировании гидравлических контуров в системах на основе электромагнитных направляющих клапанов CETOP 03 компания Aidro разработала линейку новых модульных корпусов CETOP-03, оборудуемых 2-ходовыми картриджными клапанами ¾'' 16 UNF. Поскольку камеры в корпусах являются стандартными (см. 2), проектировщик гидравлического контура имеет возможность выбора из широкого ассортимента продуктов (и, следовательно, функций) картриджных клапанов, устанавливаемых в корпус. Важно отметить, что один картриджный клапан выполняет разные функции при установке в различные корпуса, что дополнительно увеличивает число возможных конфигураций. Далее перечислены некоторые предусмотренные функции:

- Регулируемое дросселирование
- Регулировка потока с компенсацией давления (на входе и на выходе)
- Электрический байпас (нормально открытый и нормально закрытый)
- Однонаправленный обратный клапан

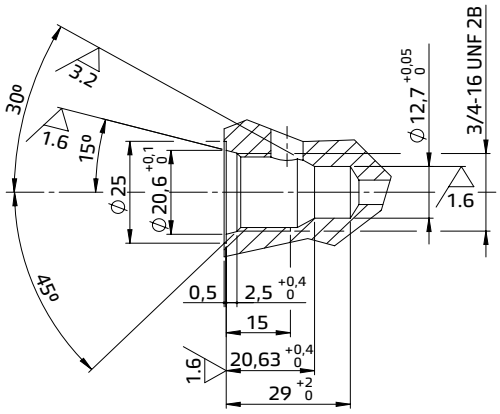

[2] ¾" 16 UNF камера

Все корпуса линейки представляют собой 2-линейные ¾" камеры 16 UNF, соответствующие стандарту SAE.

Для картриджных клапанов, осуществляющих регулировку потока только в одном направлении (аналогично обратным клапанам) 1 означает регулировку на входе, тогда как 2 – на выходе

[3] Стандартные корпуса

Предусмотрено три типа стандартных корпуса:

AM3-*-P/34
Регулировка в линии P

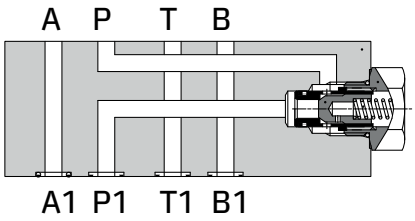

AM3-*-ABX/34
Регулировка в линии A и/или B (на выходе)

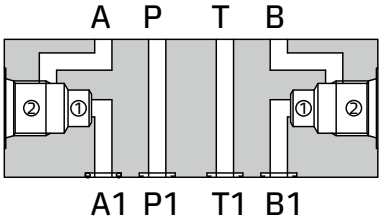

AM3-*-ABC/34
Регулировка в линии A и/или B (на входе)

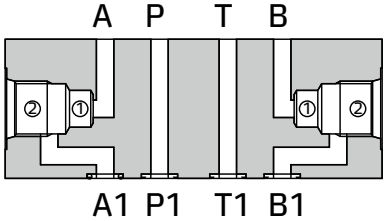

Более подробный список предусмотренных функций см. в таблицах технических характеристик клапанов AM3-*P/34, AM3-*-ABX/34 и AM3-*-ABC/34. Наш отдел технической поддержки может провести анализ применимости специальных заказываемых конфигураций.